RICAMBI **EBAC**		**STEERING COMPONENTS**						
EBAC Order Code	Indicative Original Code	ASTA - TIE ROD BAR			SNODO - AXIAL JOINT - dia. 57,8			
		A - d. mm Thread	B - mm Lenght	C - mm Taper	D - Joint Thread	E - Pin Thread	F - Joint Lenght	G - Pin Lenght

IT) Asta sterzo calettatura femmina diritta

EN) Tie rod bar female thread

DE) Kugelgelenk mit innergewinde

FR) Joint a rotul filetage interieure

CODICE ORIGINALE INDICATIVO
INDICATIVE ORIGINAL CODE
REFERENCE ORIGINAL INDICATIF
WEISENDE O.E. NUMMER

DIMENSIONE ASTA STERZO
TIE ROD BAR DIMENSION
DIMENSION JOINT A ROTULE
KUGELGELENK DIMENSION

DIMENSIONE SNODO ASSIALE
AXIAL JOINT DIMENSION
DIMENSION JOINT AXIAL
AXIAL KUGELGELENK DIMENSION

DESCRIZIONE ASTA STERZO
TIE ROD BAR DESCRIPTION
DESCRIPTION JOINT A ROTULE
KUGELGELENK BESCHREIBUNG

FIGURA DISEGNO
IMMAGE DRAWING
DESSIN IMAGE
FIGUR ZEICHNUNG

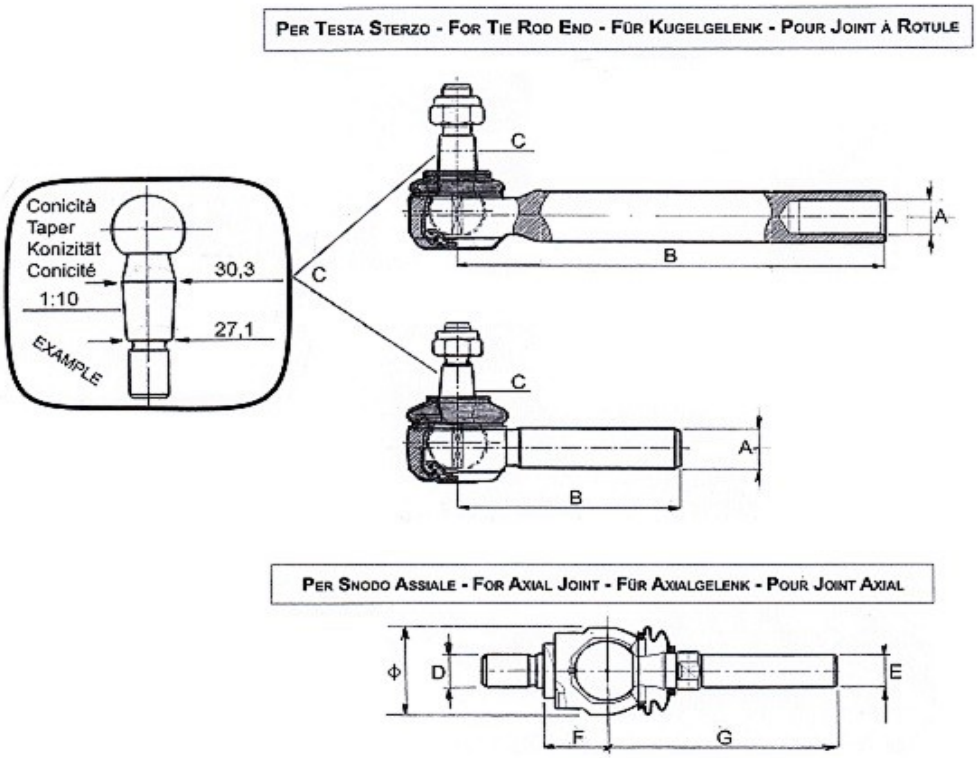

IL RIFERIMENTO AI NOMI DEI PRODUTTORI, AI CODICI ORIGINALI ED AI MODELLI DI MACCHINE SONO RIPORTATI SOLO PER FINI INDICATIVI. I NOSTRI RICAMBI NON SONO ORIGINALI, MA CON QUESTI PERFETTAMENTE INTERCAMBIABILI PER DIMENSIONI E QUALITA'	THE REFERENCE TO THE NAMES OF THE PRODUCERS TO THE ORIGINAL CODES AND TO THE MODELS OF MACHINES ARE GIVEN ONLY FOR INDICATIVE PURPOSES. OUR SPARE PARTS ARE NOT ORIGINAL BUT THEY ARE PERFECTLY INTERCHANGEABLE IN SIZE AND QUALITY.	LA REFERENCE AUX NOMS DES PRODUCTEURS, AUX CODES ORIGINAUX ET AUX MODELES DE MACHINES NE SONT DONNES QU'A TITRE INDICATIF. NOS PIECES NE SONT PAS D'ORIGINE, MAIS ILS SONT TOUS PARFAITEMENT INTERCHANGEABLES EN TAILLE ET EN QUALITE

www.ebacparts.com - info@ebacparts.com - tel/fax +390522917720 P. Iva IT 02481240352

Ricambi EBAC Via M. Buonarroti N° 11 - 42023 - Cadelbosco Sopra - Reggio Emilia - ITALY

RICAMBI **EBAC**	STEERING COMPONENTS	CARRARO AXLES

EBAC order code	Indicative original code	ASTA – TIE ROD BAR			SNODO – AXIAL JOINT –			
		A - ϕmm	**B** mm	**C** mm	**D** - Joint	**E** - Pin	**F** - Joint	**G** - Pin
		Thread	Lenght	Taper	Thread	Thread	Lenght	Lenght

IT) Asta sterzo filettatura femmina Diritta

EN) Tie rod bar female thread

DE) Kugelgelenk mit innengewinde

FR) Joint à rotule filetage intérieur

AFD1013	350003 122599	24 x 1,5	DX RH	207	23,5-26,4 1 : 10	22 x 1,5	DX RH	24 x 1,5	DX RH	32	140
AFD1047	139384	24 x 1,5	DX RH	314	27,1-30,3 1 : 10	22 x 1,5	DX RH	24 x 1,5	DX RH	32	140
AFD1048	140803	24 x 1,5	DX RH	417	27,1-30,3 1 : 10	22 x 1,5	DX RH	24 x 1,5	DX RH	32	140
AFD1049	131808	24 x 1,5	DX RH	195	23,5-26,4 1 : 10	22 x 1,5	DX RH	24 x 1,5	DX RH	32	140
AFD1054	143007	24 x 1,5	DX RH	353	27,1-30,3 1 : 10	22 x 1,5	DX RH	24 x 1,5	DX RH	32	140
AFD1055	138648	24 x 1,5	DX RH	245	23,5-26,4 1 : 10	22 x 1,5	DX RH	24 x 1,5	DX RH	32	140
AFD1056	123153 132751	24 x 1,5	DX RH	260	23,5-26,4 1 : 10	22 x 1,5	DX RH	24 x 1,5	DX RH	32	140
AFD1057	123154	24 x 1,5	SX LH	260	23,5-26,4 1 : 10	22 x 1,5	DX RH	24 x 1,5	SX LH	32	140
AFD1058	144641	24 x 1,5	DX RH	280	23,5-26,4 1 : 10	22 x 1,5	DX RH	24 x 1,5	DX RH	32	140

IT) Asta sterzo filettatura femmina Diritta

EN) Tie rod bar female thread

DE) Kugelgelenk mit innengewinde

FR) Joint à rotule filetage intérieur

AFD1065	135578	24 x 1,5	DX RH	296	23,5-26,4 1 : 10	22 x 1,5	DX RH	24 x 1,5	DX RH	32	140
AFD1066	090001076	24 x 1,5	DX RH	306	23,5-26,4 1 : 10	22 x 1,5	DX RH	24 x 1,5	DX RH	32	140
AFD1067	143727	24 x 1,5	DX RH	409	23,5-26,4 1 : 10	22 x 1,5	DX RH	24 x 1,5	DX RH	32	140
AFD1068	139491	24 x 1,5	DX RH	530	23,5-26,4 1 : 10	22 x 1,5	DX RH	24 x 1,5	DX RH	32	140
AFD1069	139104	24 x 1,5	DX RH	478	23,5-26,4 1 : 10	22 x 1,5	DX RH	24 x 1,5	DX RH	32	140
AFD1070	140921	24 x 1,5	DX RH	501	23,5-26,4 1 : 10	22 x 1,5	DX RH	24 x 1,5	DX RH	32	140
										Pag. 02

RICAMBI **EBAC**	**STEERING COMPONENTS**	**CARRARO AXLES**

EBAC order code	Indicative original code	ASTA – TIE ROD BAR			SNODO – AXIAL JOINT –			
		A - ϕmm	**B** mm	**C** mm	**D** - Joint	**E** - Pin	**F** - Joint	**G** - Pin
		Thread	Lenght	Taper	Thread	Thread	Lenght	Lenght

IT) Asta sterzo filettatura femmina Diritta

EN) Tie rod bar female thread

DE) Kugelgelenk mit innengewinde

FR) Joint à rotule filetage intérieur

AFD1801T	3190918	22 x 1,5 DX RH	196	23,5-26,4 1 : 10	22 x 1,5 DX RH	22 x 1,5 DX RH	32	140
AFD1802T	352563	24 x 1,5 DX RH	260	27,1-30,3 1 : 10	22 x 1,5 DX RH	24 x 1,5 DX RH	32	140
AFD1803	140805	24 x 1,5 DX RH	395	27,1-30,3 1 : 10	22 x 1,5 DX RH	24 x 1,5 DX RH	32	140
AFD1804	137162 137163	24 x 1,5 DX RH	417	27,1-30,3 1 : 10	22 x 1,5 DX RH	24 x 1,5 DX RH	32	140
AFD1805	139104	24 x 1,5 DX RH	478	27,1-30,3 1 : 10	22 x 1,5 DX RH	24 x 1,5 DX RH	32	140
AFD1806	140921	24 x 1,5 DX RH	501	27,1-30,3 1 : 10	22 x 1,5 DX RH	24 x 1,5 DX RH	32	140
AFD1807	139168	24 x 1,5 DX RH	265	23,5-26,4 1 : 10	22 x 1,5 DX RH	24 x 1,5 DX RH	32	140
AFD1808	142328	28 x 1,5 DX RH	367	23,5-26,4 1 : 10	30 x 1,5 DX RH	28 x 1,5 DX RH		D68
AFD1809	140265	24 x 1,5 DX RH	250	23,5-26,4 1 : 10	22 x 1,5 DX RH	24 x 1,5 DX RH	32	140

IT) Asta sterzo filettatura femmina Diritta

EN) Tie rod bar female thread

DE) Kugelgelenk mit innengewinde

FR) Joint à rotule filetage intérieur

AFD1810	139491	24 x 1,5 DX RH	530	23,5-26,4 1 : 10	22 x 1,5 DX RH	24 x 1,5 DX RH	32	140
AFD1811	122599	24 x 1,5 SX LH	207	23,5-26,4 1 : 10	22 x 1,5 DX RH	24 x 1,5 SX LH	32	140
								Pag. 02.1

RICAMBI **EBAC**	STEERING COMPONENTS	CARRARO AXLES

EBAC order code	Indicative original code	ASTA – TIE ROD BAR			SNODO – AXIAL JOINT –			
		A - ϕmm	**B** mm	**C** mm	**D** - Joint	**E** - Pin	**F** - Joint	**G** - Pin
		Thread	Lenght	Taper	Thread	Thread	Lenght	Lenght

IT) Asta sterzo filettatura femmina Diritta

EN) Tie rod end female thread

DE) Kugelgelenk mit innengewinde

FR) Joint à rotule filetage intérieur

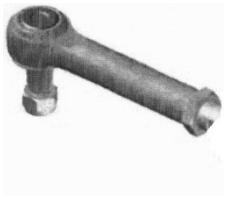

AFD1901T	351696	24 x 1,5	DX RH	245	23,5-26,4 1 : 10				
AFD1902T	352265	24 x 1,5	DX RH	410	23,5-26,4 1 : 10				
AFD1903T	350969	24 x 1,5	DX RH	195	23,5-26,4 1 : 10				
AFD1904T	34044 048976	24 x 1,5	DX RH	260	23,5-26,4 1 : 10				
AFD1905T	477302	24 x 1,5	SX LH	260	23,5-26,4 1 : 10				
AFD1906T	351144	24 x 1,5	DX RH	265	23,5-26,4 1 : 10				
AFD1907T	352263	24 x 1,5	DX RH	280	23,5-26,4 1 : 10				
AFD1908T	351384 049029	24 x 1,5	DX RH	295	23,5-26,4 1 : 10				
AFD1909T	351809	24 x 1,5	DX RH	530	23,5-26,4 1 : 10				

IT) Asta sterzo filettatura femmina Diritta

EN) Tie rod end female thread

DE) Kugelgelenk mit innengewinde

FR) Joint à rotule filetage intérieur

AFD1910T	049014 048981	24 x 1,5	DX RH	155	23,5-26,4 1 : 10				
AFD1911T	049012 048980	24 x 1,5	SX LH	155	23,5-26,4 1 : 10				
AFD1912T	351887	24 x 1,5	DX RH	250	23,5-26,4 1 : 10				
AFD1913T	350003 048987	24 x 1,5	DX RH	207	23,5-26,4 1 : 10				
AFD1914T	048986	24 x 1,5	SX LH	207	23,5-26,4 1 : 10				
AFD1915T	351775	24 x 1,5	DX RH	315	27,1-30,3 1 : 10				
AFD1916T	352177	24 x 1,5	DX RH	353	27,1-30,3 1 : 10				
AFD1917T	351974	24 x 1,5	DX RH	395	27,1-30,3 1 : 10				
AFD1918T	351976 351554	24 x 1,5	DX RH	417	27,1-30,3 1 : 10				Pag. 02.2

RICAMBI **EBAC**	STEERING COMPONENTS	CARRARO AXLES

EBAC order code	Indicative original code	ASTA – TIE ROD BAR			SNODO – AXIAL JOINT –			
		A - ϕmm Thread	**B** mm Lenght	**C** mm Taper	**D** - Joint Thread	**E** - Pin Thread	**F** - Joint Lenght	**G** - Pin Lenght

IT) Asta sterzo femmina piegata destra DX

EN) Tie rod bar female thread curved right RH

DE) Kugelgelenk mit innengewinde gebogen rechts RH

FR) Joint à rotule filetage intérieur coudé à droite DX

AFP1025	140149	24 x 1.5 DX RH	297	27,1-30,3 1 : 10	22 x 1.5 DX RH	24 x 1.5 DX RH	32	140
AFP1026	131484	24 x 1,5 SX LH	240	23,5-26,4 1 : 10	22 x 1.5 DX RH	24 x 1,5 SX LH	32	140
AFP1801	136601	24 x 1.5 DX RH	267	23,5-26,4 1 : 10	22 x 1.5 DX RH	24 x 1.5 DX RH		D57
AFP1802	144824	24 x 1.5 DX RH	410	27,1-30,3 1 : 10	22 x 1.5 DX RH	24 x 1.5 DX RH		D57
AFP1803	143234	24 x 1.5 DX RH	265	23,5-26,4 1 : 10	22 x 1.5 DX RH	24 x 1.5 DX RH		D57
AFP1804	125215	24 x 1,5 SX LH	282	23,5-26,4 1 : 10	22 x 1.5 DX RH	24 x 1,5 SX LH		D57

IT) Asta sterzo femmina piegata sinistra SX

EN) Tie rod bar female thread curved left LH

DE) Kugelgelenk mit innengewinde gebogen links LH

FR) Joint à rotule filetage intérieur coudé à gauche SX

AFP6025	140150	24 x 1.5 DX RH	297	27.1-30.3 1 : 10	22 x 1.5 DX RH	24 x 1.5 DX RH	32	140
AFP6026	131485	24 x 1,5 DX RH	240	23,5-26,4 1 : 10	22 x 1,5 DX RH	24 x 1,5 DX RH	32	140
AFP6801	131487 136602	24 x 1,5 DX RH	267	23,5-26,4 1 : 10	22 x 1,5 DX RH	24 x 1,5 DX RH		D57
AFP6802	144825	24 x 1,5 DX RH	410	27.1-30.3 1 : 10	22 x 1,5 DX RH	24 x 1,5 DX RH		D57
AFP6803	143235	24 x 1,5 DX RH	265	23,5-26,4 1 : 10	22 x 1,5 DX RH	24 x 1,5 DX RH		D57
AFP6804	125217	24 x 1,5 DX RH	282	23,5-26,4 1 : 10	22 x 1,5 DX RH	24 x 1,5 DX RH		D57
								Pag.03

RICAMBI **EBAC**	STEERING COMPONENTS	CARRARO AXLES

EBAC order code	Indicative original code	ASTA – TIE ROD BAR			SNODO – AXIAL JOINT – ϕ			
		A - ϕmm	**B** mm	**C** mm	**D** - Joint	**E** - Pin	**F** - Joint	**G** - Pin
		Thread	Lenght	Taper	Thread	Thread	Lenght	Lenght

IT) Asta sterzo femmina piegata destra DX

EN) Tie rod bar female thread curved right RH

DE) Kugelgelenk mit innengewinde gebogen rechts RH

FR) Joint à rotule filetage intérieur coudé à droite DX

AFP1805	641823	24 x 1,5 DX RH	305	23,5-26,4 1 : 10	22 x 1,5 DX RH	24 x 1,5 DX RH	32	140

IT) Asta sterzo femmina piegata sinistra SX

EN) Tie rod bar female thread curved left LH

DE) Kugelgelenk mit innengewinde gebogen links LH

FR) Joint à rotule filetage intérieur coudé à gauche SX

AFP6805		24 x 1,5 DX RH	305	23,5-26,4 1 : 10	22 x 1,5 DX RH	24 x 1,5 DX RH	32	140
								Pag. 03.1

RICAMBI **EBAC**	STEERING COMPONENTS	CARRARO AXLES

EBAC order code	Indicative original code	ASTA – TIE ROD BAR			SNODO – AXIAL JOINT – ϕ			
		A - ϕmm	**B** mm	**C** mm	**D** - Joint	**E** - Pin	**F** - Joint	**G** - Pin
		Thread	Lenght	Taper	Thread	Thread	Lenght	Lenght

IT) Testa sterzo filettatura maschio

EN) Tie rod end male thread

DE) Kugelgelenk mit aussengewinde

FR) Joint à rotule filetage extérieur

TSM1005	5057503	16 x 1 DX RH	100	15 - 16 1 : 10				
TSM1006		24 x 1.5 DX RH	105	18,1-20,5 1 : 10				

IT) Snodo Assiale

EN) Axial joint

DE) Axial gelenk

FR) Joint axial

SA57004	350400				22 x 1,5 DX RH	24 x 1,5 DX RH	32	140
SA57032	351504 350878				22 x 1,5 DX RH	24 x 1,5 DX RH	32	140
SA57015	49008				22 x 1,5 DX RH	24 x 1,5 SX LH	32	140
SA68801	352370				26 x 1,5 DX RH	28 x 1,5 DX RH		D68
SA68802	351918				30 x 1,5 DX RH	28 x 1,5 DX RH		D68
								Pag. 04

RICAMBI **EBAC**	STEERING COMPONENTS	COMER IND. AXLES

EBAC order code	Indicative original code	ASTA – TIE ROD BAR			SNODO – AXIAL JOINT –			
		A - ϕmm	**B** mm	**C** mm	**D** - Joint	**E** - Pin	**F** - Joint	**G** - Pin
		Thread	Lenght	Taper	Thread	Thread	Lenght	Lenght

IT) Asta sterzo filettatura femmina Diritta

EN) Tie rod bar female thread

DE) Kugelgelenk mit innengewinde

FR) Joint à rotule filetage intérieur

AFD1113	030471	24 x 1,5 DX RH	332	23,5-26,4 1 : 10	22 x 1,5 DX RH	24 x 1,5 DX RH	32	140
AFD1161		24 x 1,5 DX RH	300	27,1-30,3 1 : 10	22 x 1,5 DX RH	24 x 1,5 DX RH	32	140
AFD1162		24 x 1,5 DX RH	175	27,1-30,3 1 : 10	22 x 1,5 DX RH	24 x 1,5 DX RH	32	140
AFD1163	030574	24 x 1,5 DX RH		23,5-26,4 1 : 10	22 x 1,5 DX RH	24 x 1,5 DX RH	32	140
AFD1164	030489	24 x 1,5 DX RH		23,5-26,4 1 : 10	22 x 1,5 DX RH	24 x 1,5 DX RH	32	140

IT) Snodo assiale

EN) Axial joint

DE) Axial gelenk

FR) Joint axial

SA57021					22 x 1,5 DX RH	24 x 1,5 DX RH	32	140
SA57005					22 x 1,5 DX RH	24 x 1,5 DX RH	32	140
SA57001					22 x 1,5 DX RH	24 x 1,5 DX RH	32	140
								Pag.05

RICAMBI **EBAC**	STEERING COMPONENTS	COMER IND. AXLES

EBAC order code	Indicative original code	ASTA – TIE ROD BAR			SNODO – AXIAL JOINT – ϕ			
		A - ϕmm	**B** mm	**C** mm	**D** - Joint	**E** - Pin	**F** - Joint	**G** - Pin
		Thread	Lenght	Taper	Thread	Thread	Lenght	Lenght

IT) Asta sterzo femmina piegata destra DX

EN) Tie rod bar female thread curved right RH

DE) Kugelgelenk mit innengewinde gebogen rechts RH

FR) Joint à rotule filetage intérieur coudé à droite DX

AFP1041		24 x 1,5 DX RH	330	23,5-26,4 1 : 10	22 x 1,5 DX RH	24 x 1,5 DX RH	32	140
AFP1040		24 x 1,5 DX RH	360	23,5-26,4 1 : 10	22 x 1,5 DX RH	24 x 1,5 DX RH	32	140

IT) Asta sterzo femmina piegata sinistra SX

EN) Tie rod bar female thread curved left LH

DE) Kugelgelenk mit innengewinde gebogen links LH

FR) Joint à rotule filetage intérieur coudé à gauche SX

AFP6041		24 x 1,5 DX RH	330	23,5-26,4 1 : 10	22 x 1,5 DX RH	24 x 1,5 DX RH	32	140
AFP6040		24 x 1,5 DX RH	360	23,5-26,4 1 : 10	22 x 1,5 DX RH	24 x 1,5 DX RH	32	140
								Pag. 06

RICAMBI **EBAC**	STEERING COMPONENTS	COMER IND. AXLES

EBAC order code	Indicative original code	ASTA – TIE ROD BAR			SNODO – AXIAL JOINT – ϕ			
		A - ϕmm Thread	**B** mm Lenght	**C** mm Taper	**D** - Joint Thread	**E** - Pin Thread	**F** - Joint Lenght	**G** - Pin Lenght

IT) Asta sterzo femmina piegata destra DX

EN) Tie rod bar female thread curved right RH

DE) Kugelgelenk mit innengewinde gebogen rechts RH

FR) Joint à rotule filetage intérieur coudé à droite DX

AFP1044		24 x 1,5 DX RH	320	23,5-26,4 1 : 10	22 x 1,5 DX RH	24 x 1,5 DX RH	32	140
AFP1045		24 x 1,5 DX RH	360	23,5-26,4 1 : 10	22 x 1,5 DX RH	24 x 1,5 DX RH	32	140

IT) Asta sterzo femmina piegata sinistra SX

EN) Tie rod bar female thread curved left LH

DE) Kugelgelenk mit innengewinde gebogen links LH

FR) Joint à rotule filetage intérieur coudé à gauche SX

AFP6044		24 x 1,5 DX RH	320	23,5-26,4 1 : 10	22 x 1,5 DX RH	24 x 1,5 DX RH	32	140
AFP6045		24 x 1,5 DX RH	360	23,5-26,4 1 : 10	22 x 1,5 DX RH	24 x 1,5 DX RH	32	140
								Pag. 07

RICAMBI **EBAC**	STEERING COMPONENTS	DANA – HURTH AXLES

EBAC Order code	Indicative Original code	ASTA – TIE ROD BAR			SNODO – AXIAL JOINT – ϕ 57,8mm			
		A - ϕmm Thread	**B** mm Lenght	**C** mm Taper	**D** - Joint Thread	**E** - Pin Thread	**F** - Joint Lenght	**G** - Pin Lenght

IT) Asta sterzo femmina piegata destra DX

EN) Tie rod bar female thread curved right RH

DE) Kugelgelenk mit innengewinde gebogen rechts RH

FR) Joint à rotule filetage intérieur coudé à droite DX

AFP1006	212.24.623.01	24 x 1.5	DX RH		27.1-30.3 1 : 10	22 x 1.5	DX RH	24 x 1.5	DX RH	32	140
AFP1003	212.24.623.03	24 x 1.5	DX RH		27.1-30.3 1 : 10	22 x 1.5	DX RH	24 x 1.5	DX RH	32	140
AFP1001	212.24.623.04	24 x 1.5	DX RH		27.1-30.3 1 : 10	22 x 1.5	DX RH	24 x 1.5	DX RH	32	140
AFP1002	212.24.623.14	24 x 1.5	DX RH		27.1-30.3 1 : 10	22 x 1.5	DX RH	24 x 1.5	DX RH	32	140
AFP1004	212.24.623.15	24 x 1.5	DX RH		27.1-30.3 1 : 10	22 x 1.5	DX RH	24 x 1.5	DX RH	32	140
AFP1005	212.24.623.02	24 x 1.5	DX RH		27.1-30.3 1 : 10	22 x 1.5	DX RH	24 x 1.5	DX RH	32	140
AFP1101	211.24.625.01	24 x 1.5	DX RH		27,1-30,3 1 : 10	22 x 1,5	DX RH	24 x 1,5	DX RH	32	140
AFP1806	211.24.625.03	24 x 1.5	DX RH		27,1-30,3 1 : 10	22 x 1,5	DX RH	24 x 1,5	DX RH		D57

IT) Asta sterzo femmina piegata sinistra SX

EN) Tie rod bar female thread curved left LH

DE) Kugelgelenk mit innengewinde gebogen links LH

FR) Joint à rotule filetage intérieur coudé à gauche SX

AFP6006	212.24.622.01	24 x 1.5	DX RH		27.1-30.3 1 : 10	22 x 1.5	DX RH	24 x 1.5	DX RH	32	140
AFP6003	212.24.622.03	24 x 1.5	DX RH		27.1-30.3 1 : 10	22 x 1.5	DX RH	24 x 1.5	DX RH	32	140
AFP6001	212.24.622.04	24 x 1.5	DX RH		27.1-30.3 1 : 10	22 x 1.5	DX RH	24 x 1.5	DX RH	32	140
AFP6002	212.24.622.14	24 x 1.5	DX RH		27.1-30.3 1 : 10	22 x 1.5	DX RH	24 x 1.5	DX RH	32	140
AFP6004	212.24.622.15	24 x 1.5	DX RH		27.1-30.3 1 : 10	22 x 1.5	DX RH	24 x 1.5	DX RH	32	140
AFP6005	212.24.622.02	24 x 1.5	DX RH		27.1-30.3 1 : 10	22 x 1.5	DX RH	24 x 1.5	DX RH	32	140
AFP6101	211.24.626.01	24 x 1,5	DX RH		27,1-30,3 1 : 10	22 x 1,5	DX RH	24 x 1,5	DX RH	32	140
AFP6806	211.24.626.03	24 x 1,5	DX RH		27,1-30,3 1 : 10	22 x 1,5	DX RH	24 x 1,5	DX RH		D57

www.ebacparts.com ***info@ebacparts.com*** ***P.Iva IT 02481240352***
Ricambi EBAC ***Via M. Buonarroti n° 11 – 42023 – Cadelbosco Sopra – Reggio Emilia – ITALY - Tel/Fax +390522917720***

RICAMBI **EBAC**	STEERING COMPONENTS	DANA – HURTH AXLES

EBAC Order code	Indicative Original code	ASTA – TIE ROD BAR			SNODO – AXIAL JOINT – ϕ 57,8mm			
		A - ϕmm Thread	**B** mm Lenght	**C** mm Taper	**D** - Joint Thread	**E** - Pin Thread	**F** - Joint Lenght	**G** - Pin Lenght

IT) Asta sterzo femmina piegata destra DX

EN) Tie rod bar female thread curved right RH

DE) Kugelgelenk mit innengewinde gebogen rechts RH

FR) Joint à rotule filetage intérieur coudé à droite DX

AFP0995		24 x 1.5	DX RH	400	27.1-30.3 1 : 10	22 x 1.5	DX RH	24 x 1.5	DX RH	32	140
AFP0992		24 x 1.5	DX RH	360	27.1-30.3 1 : 10	22 x 1.5	DX RH	24 x 1.5	DX RH	32	140
AFP0990		24 x 1.5	DX RH	295	27.1-30.3 1 : 10	22 x 1.5	DX RH	24 x 1.5	DX RH	32	140
AFP0991		24 x 1.5	DX RH	295	27.1-30.3 1 : 10	22 x 1.5	DX RH	24 x 1.5	DX RH	32	140
AFP0993		24 x 1.5	DX RH	360	27.1-30.3 1 : 10	22 x 1.5	DX RH	24 x 1.5	DX RH	32	140
AFP0994		24 x 1.5	DX RH	335	27.1-30.3 1 : 10	22 x 1.5	DX RH	24 x 1.5	DX RH	32	140
AFP0090		24 x 1.5	DX RH	220	27,1-30,3 1 : 10	22 x 1,5	DX RH	24 x 1,5	DX RH	32	140
AFP0795		24 x 1.5	DX RH	180	27.1-30.3 1 : 10	22 x 1,5	DX RH	24 x 1,5	DX RH		D57

IT) Asta sterzo femmina piegata sinistra SX

EN) Tie rod bar female thread curved left LH

DE) Kugelgelenk mit innengewinde gebogen links LH

FR) Joint à rotule filetage intérieur coudé à gauche SX

AFP5995		24 x 1.5	DX RH	400	27.1-30.3 1 : 10	22 x 1.5	DX RH	24 x 1.5	DX RH	32	140
AFP5992		24 x 1.5	DX RH	360	27.1-30.3 1 : 10	22 x 1.5	DX RH	24 x 1.5	DX RH	32	140
AFP5990		24 x 1.5	DX RH	295	27.1-30.3 1 : 10	22 x 1.5	DX RH	24 x 1.5	DX RH	32	140
AFP5991		24 x 1.5	DX RH	295	27.1-30.3 1 : 10	22 x 1.5	DX RH	24 x 1.5	DX RH	32	140
AFP5993		24 x 1.5	DX RH	360	27.1-30.3 1 : 10	22 x 1.5	DX RH	24 x 1.5	DX RH	32	140
AFP5994		24 x 1.5	DX RH	335	27.1-30.3 1 : 10	22 x 1.5	DX RH	24 x 1.5	DX RH	32	140
AFP5090		24 x 1,5	DX RH	220	27,1-30,3 1 : 10	22 x 1,5	DX RH	24 x 1,5	DX RH	32	140
AFP5795		24 x 1.5	DX RH	180	27.1-30.3 1 : 10	22 x 1,5	DX RH	24 x 1,5	DX RH		D57
									Pag. 08.1

www.ebacparts.com *info@ebacparts.com* *P.Iva IT 02481240352*
Ricambi EBAC *Via M. Buonarroti n° 11 – 42023 – Cadelbosco Sopra – Reggio Emilia – ITALY - Tel/Fax +390522917720*

RICAMBI **EBAC**		**STEERING COMPONENTS**			**DANA – HURTH AXLES**			
EBAC order code	Indicative original code	ASTA – TIE ROD BAR			SNODO – AXIAL JOINT –			
		A - ϕmm Thread	**B** mm Lenght	**C** mm Taper	**D** - Joint Thread	**E** - Pin Thread	**F** - Joint Lenght	**G** - Pin Lenght
IT) Asta sterzo femmina piegata destra DX								
EN) Tie rod bar female thread curved right RH								
DE) Kugelgelenk mit innengewinde gebogen rechts RH								
FR) Joint à rotule filetage intérieur coudé à droite DX								
AFP1007	212.24.624.03	24 x 1.5 DX RH		27.1-30.3 1 : 10	22 x 1.5 DX RH	24 x 1.5 DX RH	32	140
AFP1025	212.24.627.05	24 x 1,5 DX RH		27,1-30,3 1 : 10	22 x 1.5 DX RH	24 x 1,5 DX RH	32	140
AFP1027	212.24.627.06	24 x 1,5 DX RH		27,1-30,3 1 : 10	22 x 1,5 DX RH	24 x 1,5 DX RH	32	140
AFP1028	212.24.630.09 212.24.630.17	28 x 1,5 DX RH		28,9-32,4 1 : 10	27 x 1,5 DX RH	28 x 1,5 DX RH	41,3	162
AFP1029	212.24.630.14	28 x 1,5 DX RH		28,9-32,4 1 : 10	27 x 1,5 DX RH	28 x 1,5 DX RH	41,3	162
AFP1807	212.24.627.08	24 x 1,5 DX RH		27,1-30,3 1 : 10	22 x 1,5 DX RH	24 x 1,5 DX RH		D57
AFP1808	212.24.627.04	24 x 1,5 DX RH		27,1-30,3 1 : 10	22 x 1,5 DX RH	24 x 1,5 DX RH		D57
AFP1809	211.24.625.01	24 x 1,5 DX RH		27,1-30,3 1 : 10	22 x 1,5 DX RH	24 x 1,5 DX RH		D57
IT) Asta sterzo femmina piegata sinistra SX								
EN) Tie rod bar female thread curved left LH								
DE) Kugelgelenk mit innengewinde gebogen links LH								
FR) Joint à rotule filetage intérieur coudé à gauche SX								
AFP6007	212.24.625.03	24 x 1.5 DX RH		27.1-30.3 1 : 10	22 x 1.5 DX RH	24 x 1.5 DX RH	32	140
AFP6025	212.24.626.05	24 x 1,5 DX RH		27,1-30,3 1 : 10	22 x 1,5 DX RH	24 x 1,5 DX RH	32	140
AFP6027	212.24.626.06	24 x 1,5 DX RH		27,1-30,3 1 : 10	22 x 1,5 DX RH	24 x 1,5 DX RH	32	140
AFP6028	212.24.629.09 212.24.629.17	28 x 1,5 DX RH		28,9-32,4 1 : 10	27 x 1,5 DX RH	28 x 1,5 DX RH	41,3	162
AFP6029	212.24.629.14	28 x 1,5 DX RH		28,9-32,4 1 : 10	27 x 1,5 DX RH	28 x 1,5 DX RH	41,3	162
AFP6807	212.24.626.08	24 x 1,5 DX RH		27,1-30,3 1 : 10	22 x 1,5 DX RH	24 x 1,5 DX RH		D57
AFP6808	212.24.626.04	24 x 1,5 DX RH		27,1-30,3 1 : 10	22 x 1,5 DX RH	24 x 1,5 DX RH		D57
AFP6809	211.24.626.01	24 x 1,5 DX RH		27,1-30,3 1 : 10	22 x 1,5 DX RH	24 x 1,5 DX RH		D57
								Pag. 09

RICAMBI **EBAC**		**STEERING COMPONENTS**			**DANA – HURTH AXLES**			
EBAC order code	Indicative original code	ASTA – TIE ROD BAR			SNODO – AXIAL JOINT –			
		A - ϕmm Thread	**B** mm Lenght	**C** mm Taper	**D** - Joint Thread	**E** - Pin Thread	**F** - Joint Lenght	**G** - Pin Lenght
IT) Asta sterzo femmina piegata destra DX								
EN) Tie rod bar female thread curved right RH								
DE) Kugelgelenk mit innengewinde gebogen rechts RH								
FR) Joint à rotule filetage intérieur coudé à droite DX								
AFP0996		24 x 1.5 DX RH	452	27.1-30.3 1 : 10	22 x 1.5 DX RH	24 x 1.5 DX RH	32	140
AFP0914		24 x 1,5 DX RH	297	27,1-30,3 1 : 10	22 x 1.5 DX RH	24 x 1,5 DX RH	32	140
AFP0916		24 x 1,5 DX RH	378	27,1-30,3 1 : 10	22 x 1,5 DX RH	24 x 1,5 DX RH	32	140
AFP0917		28 x 1,5 DX RH	290	28,9-32,4 1 : 10	27 x 1,5 DX RH	28 x 1,5 DX RH	41,3	162
AFP0918		28 x 1,5 DX RH	290	28,9-32,4 1 : 10	27 x 1,5 DX RH	28 x 1,5 DX RH	41,3	162
AFP0796		24 x 1,5 DX RH	232	27,1-30,3 1 : 10	22 x 1,5 DX RH	24 x 1,5 DX RH		D57
AFP0797		24 x 1,5 DX RH	230	27,1-30,3 1 : 10	22 x 1,5 DX RH	24 x 1,5 DX RH		D57
AFP0798		24 x 1,5 DX RH	220	27,1-30,3 1 : 10	22 x 1,5 DX RH	24 x 1,5 DX RH		D57

IT) Asta sterzo femmina piegata sinistra SX								
EN) Tie rod bar female thread curved left LH								
DE) Kugelgelenk mit innengewinde gebogen links LH								
FR) Joint à rotule filetage intérieur coudé à gauche SX								
AFP5996		24 x 1.5 DX RH	452	27.1-30.3 1 : 10	22 x 1.5 DX RH	24 x 1.5 DX RH	32	140
AFP5914		24 x 1,5 DX RH	297	27,1-30,3 1 : 10	22 x 1,5 DX RH	24 x 1,5 DX RH	32	140
AFP5916		24 x 1,5 DX RH	378	27,1-30,3 1 : 10	22 x 1,5 DX RH	24 x 1,5 DX RH	32	140
AFP5917		28 x 1,5 DX RH	290	28,9-32,4 1 : 10	27 x 1,5 DX RH	28 x 1,5 DX RH	41,3	162
AFP5918		28 x 1,5 DX RH	290	28,9-32,4 1 : 10	27 x 1,5 DX RH	28 x 1,5 DX RH	41,3	162
AFP5796		24 x 1,5 DX RH	232	27,1-30,3 1 : 10	22 x 1,5 DX RH	24 x 1,5 DX RH		D57
AFP5797		24 x 1,5 DX RH	230	27,1-30,3 1 : 10	22 x 1,5 DX RH	24 x 1,5 DX RH		D57
AFP5798		24 x 1,5 DX RH	220	27,1-30,3 1 : 10	22 x 1,5 DX RH	24 x 1,5 DX RH		D57
								Pag. 09.1

RICAMBI **EBAC**		STEERING COMPONENTS			DANA – HURTH AXLES			
EBAC order code	Indicative original code	ASTA – TIE ROD BAR			SNODO – AXIAL JOINT – ϕ 57,8 - 68			
		A - ϕmm Thread	**B** mm Lenght	**C** mm Taper	**D** - Joint Thread	**E** - Pin Thread	**F** - Joint Lenght	**G** - Pin Lenght
IT) Asta sterzo filettatura femmina Diritta					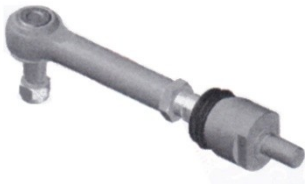			
EN) Tie rod bar female thread								
DE) Kugelgelenk mit innengewinde								
FR) Joint à rotule filetage intérieur								
AFD1001	211.24.624.11	24 x 1,5 DX RH		27,1-30,3 1 : 10	22 x 1,5 DX RH	24 x 1,5 DX RH	32	140
AFD1002	279.24.621.07	24 x 1,5 DX RH		27,1-30,3 1 : 10	22 x 1,5 DX RH	24 x 1,5 DX RH	32	140
AFD1003	279.24.621.01	24 x 1,5 DX RH		27,1-30,3 1 : 10	22 x 1,5 DX RH	24 x 1,5 DX RH	32	140
AFD1004	279.24.621.06	24 x 1,5 DX RH		27,1-30,3 1 : 10	22 x 1,5 DX RH	24 x 1,5 DX RH	32	140
AFD1061	212.24.624.02	24 x 1,5 DX RH		27,1-30,3 1 : 10	22 x 1,5 DX RH	24 x 1,5 DX RH	32	140
AFD1062	212.24.621.10 279.24.621.08	24 x 1,5 DX RH		27,1-30,3 1 : 10	22 x 1,5 DX RH	24 x 1,5 DX RH	32	140
AFD1063	212.24.621.06	24 x 1,5 DX RH		27,1-30,3 1 : 10	22 x 1,5 DX RH	24 x 1,5 DX RH	32	140
AFD1064	212.24.621.13	24 x 1,5 DX RH		27,1-30,3 1 : 10	22 x 1,5 DX RH	24 x 1,5 DX RH	32	140
AFD1166	212.24.621.01	24 x1,5 DX RH		27,1-30,3 1 : 10	22 x 1,5 DX RH	24 x 1,5 DX RH	32	140
IT) Asta sterzo filettatura femmina Diritta								
EN) Tie rod bar female thread								
DE) Kugelgelenk mit innengewinde								
FR) Joint à rotule filetage intérieur								
AFD1005	212.24.628.01	28 x 1,5 DX RH		28,9-32,4 1 : 10	27 x 1,5 DX RH	28 x 1,5 DX RH	41,3	162
AFD1006	212.24.628.02	28 x1,5 DX RH		28,9-32,4 1 : 10	27 x 1,5 DX RH	28 x 1,5 DX RH	41,3	162
AFD1007	212.24.628.21	28 x 1,5 DX RH		28,9-32,4 1 : 10	27 x 1,5 DX RH	28 x 1,5 DX RH	41,3	162
AFD1008	739.24.622.01	28 x 1,5 DX RH		28,9-32,4 1 : 10	30 x 1,5 DX RH	28 x 1,5 DX RH	43	162
AFD1050	212.24.628.45	28 x1,5 DX RH		28,9-32,4 1 : 10	27 x 1,5 DX RH	28 x 1,5 DX RH	41,3	162
AFD1060	739.24.622.02	28 x 1,5 DX RH		28,9-32,4 1 : 10	30 x 1,5 DX RH	28 x 1,5 DX RH	43	162
AFD1059	213.24.621.15	38 x 1,5 DX RH		40,0-44,0 1 : 10	36 x 1,5 DX RH	38 x 1,5 DX RH		TL260
AFD1165	212.24.628.35	28 x 1,5 DX RH		28,9-32,4 1 : 10	27 x 1,5 DX RH	28 x 1,5 DX RH	38	158
								Pag. 10

RICAMBI **EBAC**	STEERING COMPONENTS	DANA – HURTH AXLES

EBAC order code	Indicative original code	ASTA – TIE ROD BAR			SNODO – AXIAL JOINT – ϕ 57,8 - 68			
		A - ϕmm Thread	**B** mm Lenght	**C** mm Taper	**D** - Joint Thread	**E** - Pin Thread	**F** - Joint Lenght	**G** - Pin Lenght
IT) Asta sterzo filettatura femmina Diritta								
EN) Tie rod bar female thread								
DE) Kugelgelenk mit innengewinde								
FR) Joint à rotule filetage intérieur								
AFD0990		24 x 1,5 DX RH	175	27,1-30,3 1 : 10	22 x 1,5 DX RH	24 x 1,5 DX RH	32	140
AFD0991		24 x 1,5 DX RH	215	27,1-30,3 1 : 10	22 x 1,5 DX RH	24 x 1,5 DX RH	32	140
AFD0992		24 x 1,5 DX RH	253	27,1-30,3 1 : 10	22 x 1,5 DX RH	24 x 1,5 DX RH	32	140
AFD0993		24 x 1,5 DX RH	330	27,1-30,3 1 : 10	22 x 1,5 DX RH	24 x 1,5 DX RH	32	140
AFD0950		24 x 1,5 DX RH	210	27,1-30,3 1 : 10	22 x 1,5 DX RH	24 x 1,5 DX RH	32	140
AFD0951		24 x 1,5 DX RH	280	27,1-30,3 1 : 10	22 x 1,5 DX RH	24 x 1,5 DX RH	32	140
AFD0952		24 x 1,5 DX RH	300	27,1-30,3 1 : 10	22 x 1,5 DX RH	24 x 1,5 DX RH	32	140
AFD0953		24 x 1,5 DX RH	340	27,1-30,3 1 : 10	22 x 1,5 DX RH	24 x 1,5 DX RH	32	140
AFD0055		24 x1,5 DX RH	427	27,1-30,3 1 : 10	22 x 1,5 DX RH	24 x 1,5 DX RH	32	140

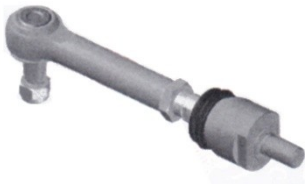

IT) Asta sterzo filettatura femmina Diritta								
EN) Tie rod bar female thread								
DE) Kugelgelenk mit innengewinde								
FR) Joint à rotule filetage intérieur								
AFD0994		28 x 1,5 DX RH	280	28,9-32,4 1 : 10	27 x 1,5 DX RH	28 x 1,5 DX RH	41,3	162
AFD0995		28 x1,5 DX RH	280	28,9-32,4 1 : 10	27 x 1,5 DX RH	28 x 1,5 DX RH	41,3	162
AFD0996		28 x 1,5 DX RH	335	28,9-32,4 1 : 10	27 x 1,5 DX RH	28 x 1,5 DX RH	41,3	162
AFD0997		28 x 1,5 DX RH	317	28,9-32,4 1 : 10	30 x 1,5 DX RH	28 x 1,5 DX RH	43	162
AFD0949		28 x1,5 DX RH	335	28,9-32,4 1 : 10	27 x 1,5 DX RH	28 x 1,5 DX RH	41,3	162
AFD0959		28 x 1,5 DX RH	203	28,9-32,4 1 : 10	30 x 1,5 DX RH	28 x 1,5 DX RH	43	162
AFD0948		38 x 1,5 DX RH	298	40,0-44,0 1 : 10	36 x 1,5 DX RH	38 x 1,5 DX RH		TL260
AFD0054		28 x 1,5 DX RH	570	28,9-32,4 1 : 10	27 x 1,5 DX RH	28 x 1,5 DX RH	38	158
								Pag. 10.1

RICAMBI **EBAC**	STEERING COMPONENTS	DANA – HURTH AXLES

EBAC order code	Indicative original code	ASTA – TIE ROD BAR			SNODO – AXIAL JOINT – ϕ 57,8 - 68			
		A - ϕmm Thread	**B** mm Lenght	**C** mm Taper	**D** - Joint Thread	**E** - Pin Thread	**F** - Joint Lenght	**G** - Pin Lenght
IT) Asta sterzo filettatura femmina Diritta								
EN) Tie rod bar female thread								
DE) Kugelgelenk mit innengewinde								
FR) Joint à rotule filetage intérieur								
AFD1812	279.24.621.04	24 x 1,5 DX RH		27,1-30,3 1 : 10	22 x 1,5 DX RH	24 x 1,5 DX RH	32	140
AFD1813T	728.24.450.06	24 x 1,5 DX RH	225	23,5-26,4 1 : 10	22 x 1,5 DX RH	24 x 1,5 DX RH	32	140
AFD1814	212.24.621.20	24 x 1,5 DX RH		27,1-30,3 1 : 10	22 x 1,5 DX RH	24 x 1,5 DX RH	32	140
AFD1815	212.24.621.10	24 x 1,5 DX RH		27,1-30,3 1 : 10	22 x 1,5 DX RH	24 x 1,5 DX RH	32	140
AFD1816	212.24.621.27	24 x 1,5 DX RH		27,1-30,3 1 : 10	22 x 1,5 DX RH	24 x 1,5 DX RH	32	140
AFD1817	212.24.621.04	24 x 1,5 DX RH		27,1-30,3 1 : 10	22 x 1,5 DX RH	24 x 1,5 DX RH	32	140
AFD1818	212.24.621.02 212.24.621.23	24 x 1,5 DX RH		27,1-30,3 1 : 10	22 x 1,5 DX RH	24 x 1,5 DX RH	32	140

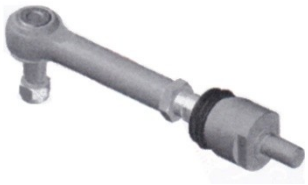

IT) Asta sterzo filettatura femmina Diritta								
EN) Tie rod bar female thread								
DE) Kugelgelenk mit innengewinde								
FR) Joint à rotule filetage intérieur								
AFD0707		24 x 1,5 DX RH	285	27,1-30,3 1 : 10	22 x 1,5 DX RH	24 x 1,5 DX RH		D57
AFD0706		24 x1,5 DX RH	280	27,1-30,3 1 : 10	22x 1,5 DX RH	24 x 1,5 DX RH		D57
AFD0705		24 x 1,5 DX RH	303	27,1-30,3 1 : 10	22 x 1,5 DX RH	24 x 1,5 DX RH		D57
AFD0704		24 x 1,5 DX RH	285	27,1-30,3 1 : 10	22 x 1,5 DX RH	24 x 1,5 DX RH		D57
AFD0703		24 x1,5 DX RH	270	27,1-30,3 1 : 10	22 x 1,5 DX RH	24 x 1,5 DX RH		D57
AFD0701		24 x 1,5 DX RH	186	27,1-30,3 1 : 10	22 x 1,5 DX RH	24 x 1,5 DX RH		D57
								Pag. 10.2

RICAMBI **EBAC**	STEERING COMPONENTS	DANA – HURTH AXLES

EBAC order code	Indicative original code	ASTA – TIE ROD BAR			SNODO – AXIAL JOINT –			
		A - ϕmm	**B** mm	**C** mm	**D** - Joint	**E** - Pin	**F** - Joint	**G** - Pin
		Thread	Lenght	Taper	Thread	Thread	Lenght	Lenght

IT) Snodo assiale

EN) Axial joint

DE) Axial gelenk

FR) Joint axial

SA57001	212.24.450.05				22 x 1.5	DX RH	24 x 1.5	DX RH	32	140
SA57002	251				22 x 1,5	DX RH	24 x 1.5	DX RH	32	140
SA68001	473				27 x 1,5	DX RH	28 x 1,5	DX RH	41,3	162
SA68002	070				30 x 1,5	DX RH	28 x 1,5	DX RH	43	162
SA57034R	750.24.450.12				22 x 1,5	DX RH	24 x 1,5	DX RH	32	140
SA80001	080				36 x 1,5	DX RH	38 x 1,5	DX RH		TL260

IT)

EN)

DE)

FR)

								Pag.11

RICAMBI **EBAC**	STEERING COMPONENTS	EME AXLES

EBAC order code	Indicative original code	ASTA – TIE ROD BAR			SNODO – AXIAL JOINT –			
		A - ϕmm	**B** mm	**C** mm	**D** - Joint	**E** - Pin	**F** - Joint	**G** - Pin
		Thread	Lenght	Taper	Thread	Thread	Lenght	Lenght

IT) Asta sterzo filettatura femmina Diritta

EN) Tie rod bar female thread

DE) Kugelgelenk mit innengewinde

FR) Joint à rotule filetage intérieur

AFD1101	06038106/10	18 x 1,5	DX RH	54	19,9-22,3 1 : 10	20 x 1,5	DX RH	18 x 1,5	DX RH	28	118
AFD1102	06038141/10	18 x 1,5	DX RH	77	19,9-22,3 1 : 10	20 x 1,5	DX RH	18 x 1,5	DX RH	28	118
AFD1103	06038198000	18 x 1,5	DX RH	143	19,9-22,3 1 : 10	20 x 1,5	DX RH	18 x 1,5	DX RH	28	118
AFD1104	06038248000	18 x 1,5	DX RH	173	19,9-22,3 1 : 10	20 x 1,5	DX RH	18 x 1,5	DX RH	26	117
AFD1105	06038280000	18 x 1,5	DX RH	200	19,9-22,3 1 : 10	20 x 1,5	DX RH	18 x 1,5	DX RH	26	117

IT) Snodo assiale

EN) Axial joint

DE) Axial gelenk

FR) Joint axial

SA52003	350440				18 x 1,5	DX RH	20 x 1,5	DX RH	28	118
SA52004	350440.1				18 x 1,5	DX RH	20 x 1,5	DX RH	26	117
									Pag. 12

RICAMBI **EBAC**	STEERING COMPONENTS	SIGE AXLES

EBAC order code	Indicative original code	ASTA – TIE ROD BAR			SNODO – AXIAL JOINT – ϕ			
		A - ϕmm Thread	**B** mm Lenght	**C** mm Taper	**D** - Joint Thread	**E** - Pin Thread	**F** - Joint Lenght	**G** - Pin Lenght
IT) Asta sterzo filettatura femmina Diritta								
EN) Tie rod bar female thread								
DE) Kugelgelenk mit innengewinde								
FR) Joint à rotule filetage intérieur								
AFD1152		22 x 1,5 DX RH	183	23,5-26,4 1 : 10	22 x 1,5 DX RH	22 x 1,5 DX RH	32	140
AFD1153		22 x 1,5 DX RH	208	23,5-26,4 1 : 10	22 x 1,5 DX RH	22 x 1,5 DX RH	32	140
AFD1154		22 x 1,5 DX RH	210	23,5-26,4 1 : 10	22 x 1,5 DX RH	22 x 1,5 DX RH	32	140
AFD1155		22 x 1,5 DX RH	215	23,5-26,4 1 : 10	22 x 1,5 DX RH	22 x 1,5 DX RH	32	140
AFD1156		22 x 1,5 DX RH	268	23,5-26,4 1 : 10	22 x 1,5 DX RH	22 x 1,5 DX RH	32	140

IT) Snodo assiale								
EN) Axial joint								
DE) Axial gelenk								
FR) Joint axial								
SA57041					22 x 1,5 DX RH	22 x 1,5 DX RH	32	140
SA57042					22 x 1,5 DX RH	22 x 1,5 DX RH	32	140
								Pag.13

RICAMBI **EBAC**	STEERING COMPONENTS	ZF AXLES

EBAC order code	Indicative original code	ASTA – TIE ROD BAR			SNODO – AXIAL JOINT –			
		A - ϕmm	**B** mm	**C** mm	**D** - Joint	**E** - Pin	**F** - Joint	**G** - Pin
		Thread	Lenght	Taper	Thread	Thread	Lenght	Lenght

IT) Asta sterzo filettatura femmina Diritta

EN) Tie rod bar female thread

DE) Kugelgelenk mit innengewinde

FR) Joint à rotule filetage intérieur

AFD1157		36 x 1,5 DX RH	145	27,1-30,3 1 : 10				
AFD1158		18 x 1,5 DX RH	236	19,9-22,3 1 : 10	20 x 1,5 DX RH	18 x 1,5 DX RH		52
AFD1159		18 x 1,5 DX RH	295	19,9-22,3 1 : 10	20 x 1,5 DX RH	18 x 1,5 DX RH		52
AFD1160		22 x 1,5 DX RH	243	19,9-22,3 1 : 10	20 x 1,5 DX RH	22 x 1,5 DX RH		52
AFD1916		22 x 1,5 DX RH	260	23,6-26,4 1 : 10	22 x 1,5 DX RH	24 x 1,5 DX RH		D57
AFD1915		22 x 1,5 DX RH	282	23,5-26,4 1 : 10	22 x 1,5 DX RH	24 x 1,5 DX RH		D57

IT) Snodo assiale

EN) Axial joint

DE) Axial gelenk

FR) Joint axial

SA52001					20 x 1,5 DX RH	22 x 1,5 DX RH		52
SA52002					20 x 1,5 DX RH	18 x 1,5 DX RH		52
SA57043					22 x 1,5 DX RH	24 x 1,5 DX RH	32	140
SA68814					24 x 1,5 DX RH	28 x 1,5 DX RH		D68
								Pag.14

EBAC order code	Indicative original code	ASTA – TIE ROD BAR			SNODO – AXIAL JOINT – ϕ			
		A - ϕmm Thread	**B** mm Lenght	**C** mm Taper	**D** - Joint Thread	**E** - Pin Thread	**F** - Joint Lenght	**G** - Pin Lenght

IT) Asta sterzo femmina piegata destra DX

EN) Tie rod bar female thread curved right RH

DE) Kugelgelenk mit innengewinde gebogen rechts RH

FR) Joint à rotule filetage intérieur coudé à droite DX

AFP1048		18 x 1,5 DX RH	315	23,5-26,4 1 : 10	20 x 1,5 DX RH	18 x 1,5 DX RH		52
AFP1049		24 x 1,5 DX RH	282	23,5-26,4 1 : 10	22 x 1,5 DX RH	24 x 1,5 DX RH	32	140
AFP1050		24 x 1,5 DX RH	297	23,5-26,4 1 : 10	22 x 1,5 DX RH	24 x 1,5 DX RH	32	140
AFP1833		28 x 1,5 DX RH	312	28,9-32,4 1 : 10	24 x 1,5 DX RH	28 x 1,5 DX RH		D68

IT) Asta sterzo femmina piegata sinistra SX

EN) Tie rod bar female thread curved left LH

DE) Kugelgelenk mit innengewinde gebogen links LH

FR) Joint à rotule filetage intérieur coudé à gauche SX

AFP6048		18 x 1,5 DX RH	315	23,5-26,4 1 : 10	20 x 1,5 DX RH	18 x 1,5 DX RH		52
AFP6049		24 x 1,5 DX RH	282	23,5-26,4 1 : 10	22 x 1,5 DX RH	24 x 1,5 DX RH	32	140
AFP6050		24 x 1,5 DX RH	297	23,5-26,4 1 : 10	22 x 1,5 DX RH	24 x 1,5 DX RH	32	140
AFP6833		28 x 1,5 DX RH	312	28,9-32,4 1 : 10	24 x 1,5 DX RH	28 x 1,5 DX RH		D68
								Pag. 15